# ELEKTRODAMPFERZEUGER ELD

Leistung
6 - 225 kW

- Energieeffizient
- Wirtschaftlich
- Platzsparend
- Hochwertig
- Innovativ

ECO - logische Dampftechnik

+Modulares Konzept
+Benutzer- und Servicefreundlich

steamtec

ECO DAMPFTECHNIK

# FUNKTION

Dieser Elektrodampferzeuger erzeugt Reindampf entsprechend EN285 optimiert für die Versorgung von Sterilisatoren und Belüftungsanlagen.

Das VE- Wasser wird in den integrierten Speisewasserbehälter geleitet. Dort wird dieses mittels zusätzlichem Heizstab vorgewärmt und entgast (Option).

Das Speisewasser gelangt über die Pumpe in den Druckbehälter (Option)

Die Heizelemente können stufenlos über Halbleiterschütze geregelt werden. Dadurch wird ein gleichbleibend konstanter Dampfdruck erreicht.

Der gewünschte Solldruck ist einstellbar.

Die ELDh sind komplette, betriebsbereite mit einer speicherprogrammierbaren Steuerung (SPS) ausgestattete Elektrodampferzeuger mit eingebauter Speieswasserversorgnung, sowie allen Sicherheitseinrichtung für Druck und Temperatur.

Über das eingebaute TouchPaneel können auch Trends (Reindampfdruck) abgerufen werden.

# TECHNISCHE DATEN

| ***Baugröße*** | ***54*** | ***108*** | ***150*** | ***225*** |
|---|---|---|---|---|
| ***Leistungen*** | | | | |
| Dampfleistung (kg/h) | 72 | 144 | 200 | 300 |
| Wärmeleistung (kW) | 54 | 108 | 150 | 225 |
| Höchstzulässiger Druck PS | 10,0 barü | | | |
| Betriebsspannung | 3 x 400 V / 50 Hz | | | |
| Maße H x T (mm) | 1400 x 1400 | | | |
| B (mm) | 600 | 1000 | 1000 | 1000 |
| ***Anschlüsse*** | | | | |
| elektrisch (kW) | 57 | 111 | 153 | 228 |
| Reindampf (DN) | 1/2″ | 1/2″ | 3/4″ | 1″ |
| Kondensat (DN) | 1/2″ | 1/2″ | 1/2″ | 1/2″ |
| VE-Wasser (DN) | 1/2″ | 1/2″ | 1/2″ | 1/2″ |
| Entleerung (DN) | 1/2″ | 1/2″ | 1/2″ | 1/2″ |
| Sicherheitsventil | 1″ | 1″ | 1″ | 1″ |

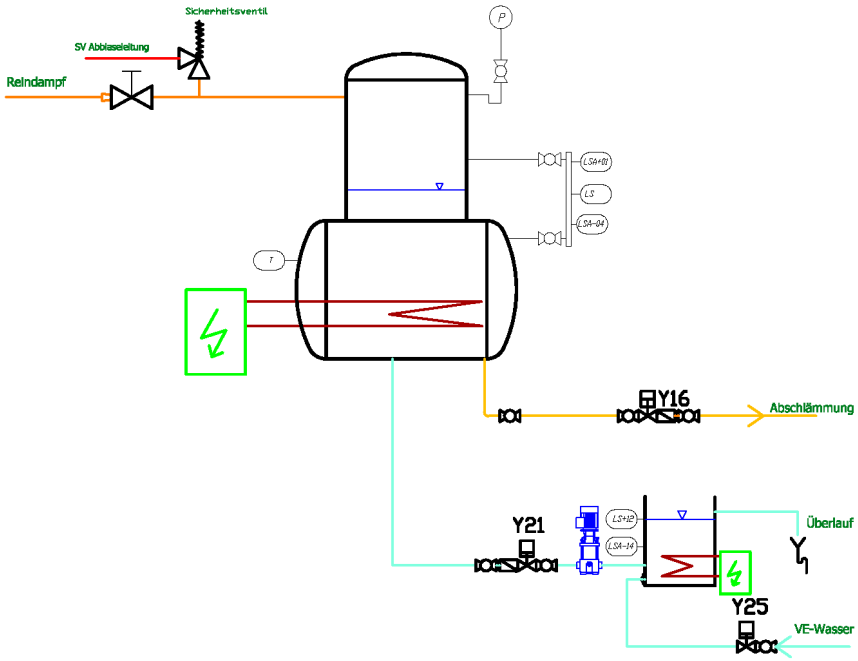

# ELEKTRODAMPFERZEUGER ELD

## ECO-VORTEILE

- **AUFSTELLBEDINGUNGEN**
  nach der Europäischen Druckgeräte Richtlinie 2014/68/EU fällt der ELDh bei einem max. Betriebsdruck PS von 3,5barü in die Kategorie I, bei PS von 10,0 in die Kategorie II
- **SERVICEFREUNDLICH**
  Zugriff von vorne für vereinfachte Wartung
- **KOMPAKTBAUFORM**
  geringer Platzbedarf
- **STUFENLOSE LEISTUNG**
  die Heizelemente werden stufenlos über Halbleiterschütze geregelt
- **WIRTSCHAFTLICHKEIT**
  kurze Anheizzeit
- **EXZELLENTE QUALITÄT**
  Elektroheizstäbe aus Edelstahl
- **BENUTZERFREUNDLICH**

- Versorgung von Dampfsterilisatoren nach EN285
- Erzeugung von Reindampf für Belüftungsanlagen
- Reindampf für die Anwendung in der Lebensmittelindustrie

## TYP-OPTIONALE AUSRÜSTUNG

*PKS*

- **Mischkühler**
- **Automatische Abschlämmung/ Absalzung** *vollautomatische, zeitgesteuerte Abschlämmung/Absalzung garantiert eine gleichbleibend hohe Dampfqualität, Optional auch Leitwert abhängig*
- **Entgasung** *Speisewasserbehälter mit integriertem Heizstab zur Vorwärmung und Entgasung des Speisewassers*
- **Probenentnahmekühler PKS** *Dieser dient zur Abkühlung von Proben (Abschlämmung, VE-Wasser), optional ist eine Reindampfprobenentnahme möglich*
- **Datenanbindung** *Alle in der Steuerung vorhandenen Datenpunkte können an eine ZLT (Bus bzw. TCP/IP) weitergeleitet werden*
- **Dampfmessung** *Neben einer Messung der nicht kondensierbaren Gase können wir aufgrund unserer besonderen Kompetenz auch die Dampftrockenheit nach EN285 messen.*

EIN ECO-QUALITÄTSPRODUKT VON **steamtec**

ECO DAMPFTECHNIK

# steamtec

## ECO DAMPFTECHNIK

### DAMPF-ANLAGEN

- Reindampfumformer DUKv nach EN285 und für pharmazeutische Anwendungen
- Elektrodampferzeuger
- Kompakt-Speisewasserstationen KSS
- Aktiver Dampfpuffer ADP

### DAMPF-BAUGRUPPEN

- Dampfkonditionierer SCU
- Druckreduzierstationen DRS
- Kondensathebestationen KKS
- Kondensatableitereinheit KAE
- Dampfmanagementsystem DMS

### DAMPF-BAUTEILE

- Brüdenkondensator WKE
- Kondensatkühler PKK
- Probenentnahmekühler PKS
- Mischkühler HK
- Kondensatkompensator KK

**VERTRIEB UND SERVICE VON CERTUSS PRODUKTEN**

# ccstec

**PARTIKELZÄHLER, MONITORING SYSTEME UND VERTRIEB VON LIGHTHOUSE WORLDWIDE SOLUTIONS PRODUKTEN**

steamtec
ECO DAMPFTECHNIK

**Kontakt**
2512 Oeynhausen
Triesterstraße 36
Austria

T: +43 2252/25 27 59-0
F: +43 2252/25 27 59-20
office@steamtec.at

www.steamtec.at

Alle Angaben ohne Gewähr, Änderungen vorbehalten, Stand: August 2023 Fotos: Steamtec, Fotolia